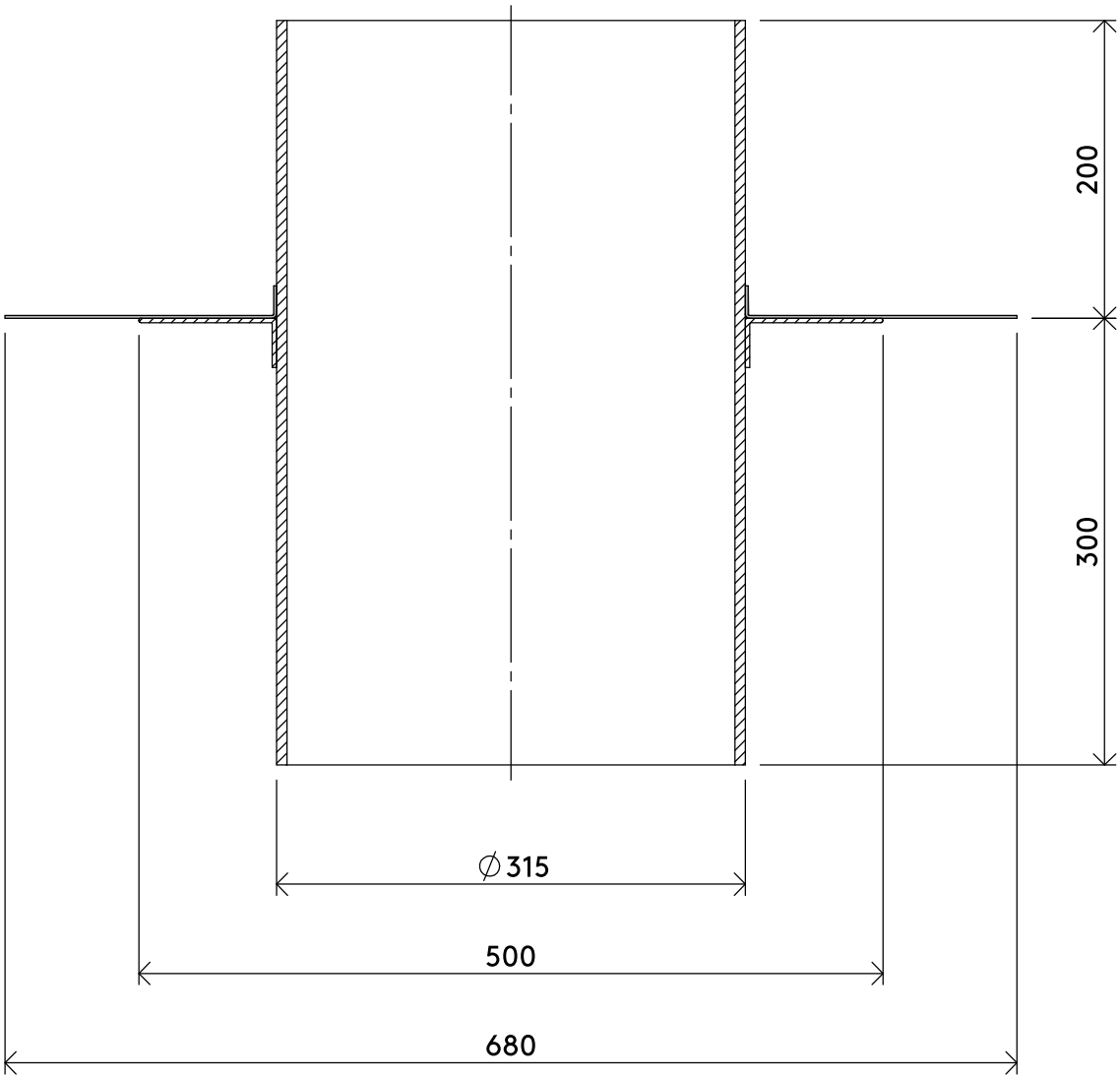

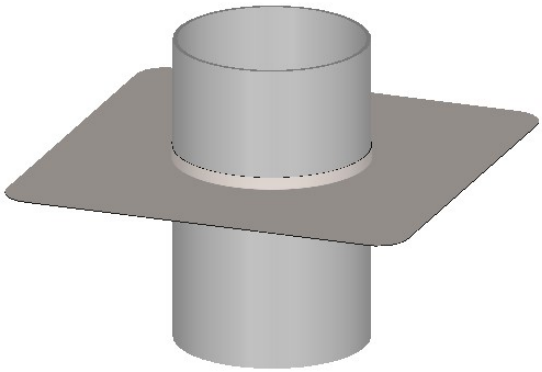

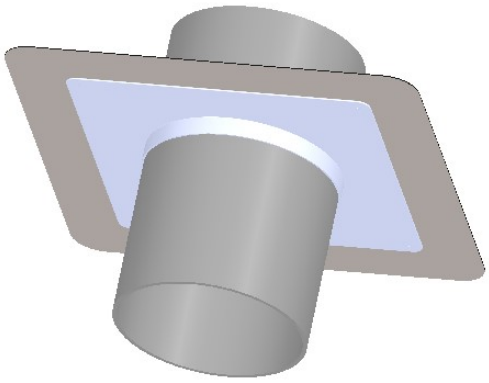

Lüftungsquerschnitt AL: 695 cm²
Maß für Kernbohrung ∅ 340 mm

b/s/t GmbH Koch Kunsttofftechnologie
Nordstraße 1, 83253 Rimsting

PVC Kanalentlüfter WD DN 300 (Aufstockelement)

Material: PVC-U, Anschlussmanschette PVC / EVA
Gewicht:

Art.-Nr.: 110-WD300
.

A4

Maßstab: 1:5 | Maße [mm] | Stand: 17.08.2023

Die b/s/t GmbH Koch Kunststofftechnologie behält sich das Recht auf technische Änderungen vor.