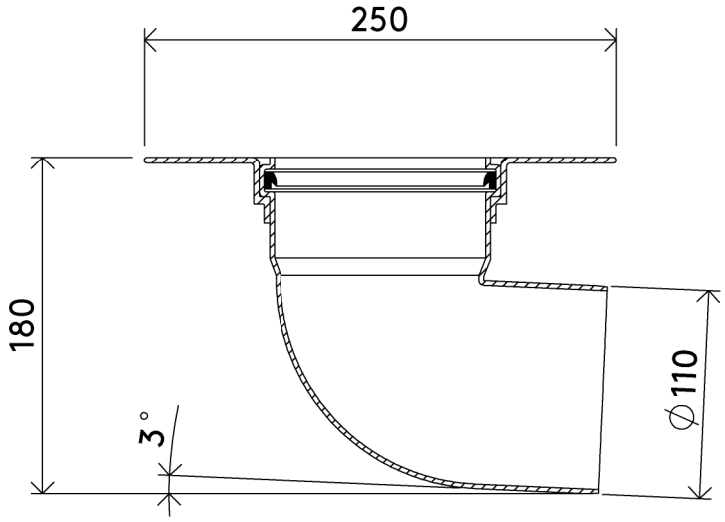

b/s/t GmbH Koch Kunsttofftechnologie
Nordstraße 1, 83253 Rimsting

PVC Grundkörper mit waagerechtem Ablauf DN 100

Material: PVC-U
Gewicht:

Art.-Nr.: 120-100
.

A4

Maßstab: 1:4 | Maße [mm] | Stand: 01.10.2020

Die b/s/t GmbH Koch Kunststofftechnologie behält sich das Recht auf technische Änderungen vor.