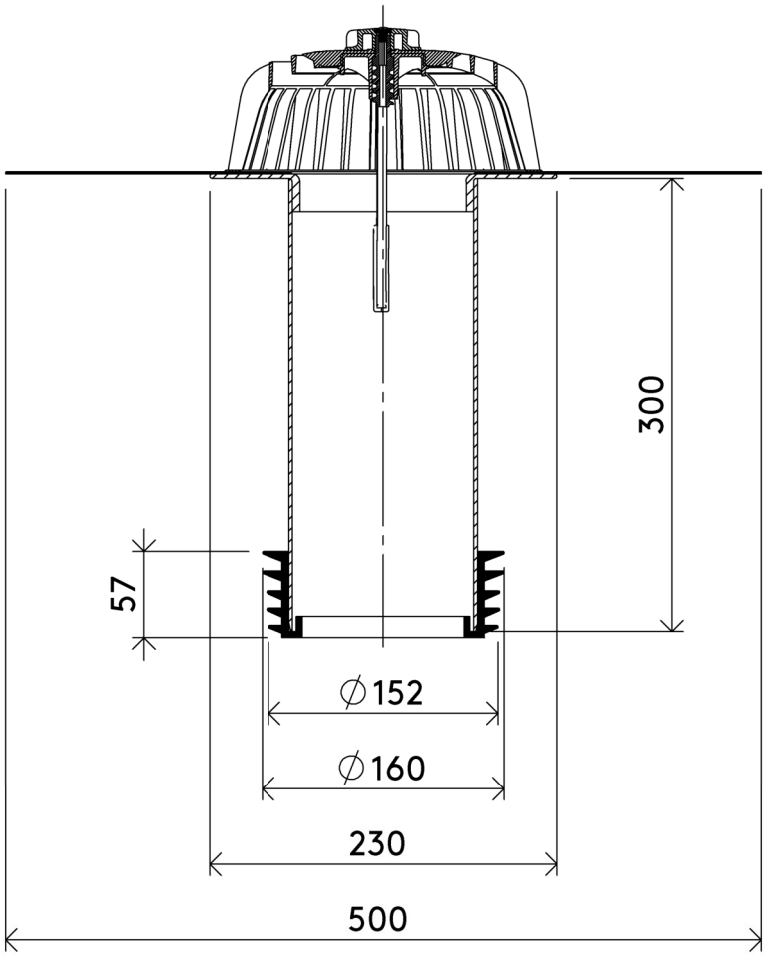

b/s/t GmbH Koch Kunsttofftechnologie
Nordstraße 1, 83253 Rimsting

PVC Sanierungsgully DN 125

•

Material: PVC-U, Anschlussmanschette PVC/ EVA
Gewicht:

Art.-Nr.: 121-SG125
•

A4

Maßstab: 1:5 | Maße [mm] | Stand: 30.09.2020

Die b/s/t GmbH Koch Kunststofftechnologie behält sich das Recht auf technische Änderungen vor.