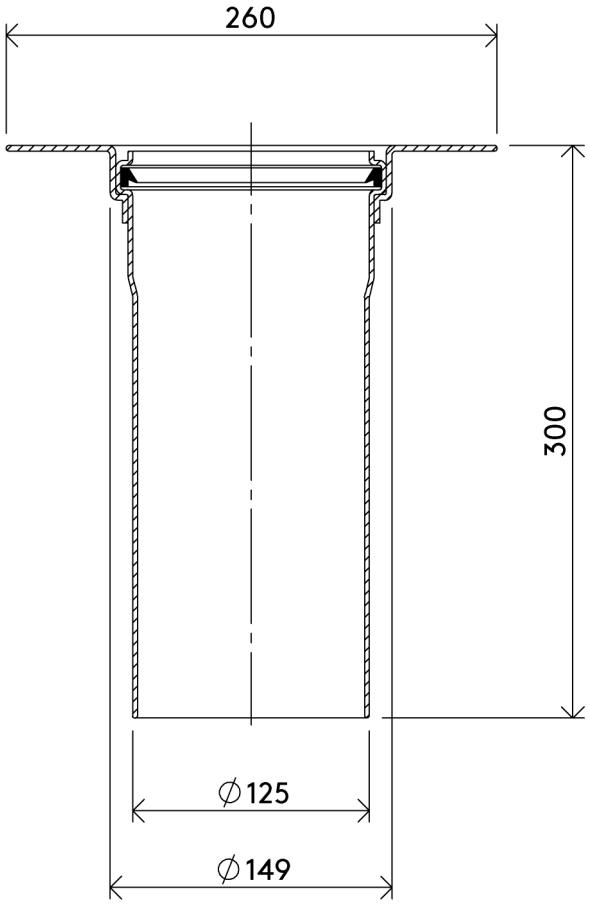

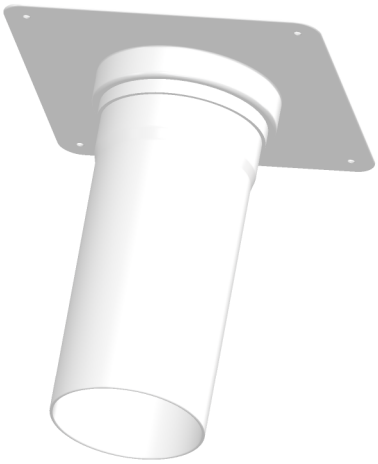

Maß für Kernbohrung ∅ 160 mm

b/s/t GmbH Koch Kunsttofftechnologie
Nordstraße 1, 83253 Rimsting

PVC Grundkörper DN 125

.

Material: PVC-U
Gewicht: 0,88 kg

Art.-Nr.: 128-125300
.

A4

Maßstab: 1:4 | Maße [mm] | Stand: 20.08.2019

Die b/s/t GmbH Koch Kunststofftechnologie behält sich das Recht auf technische Änderungen vor.