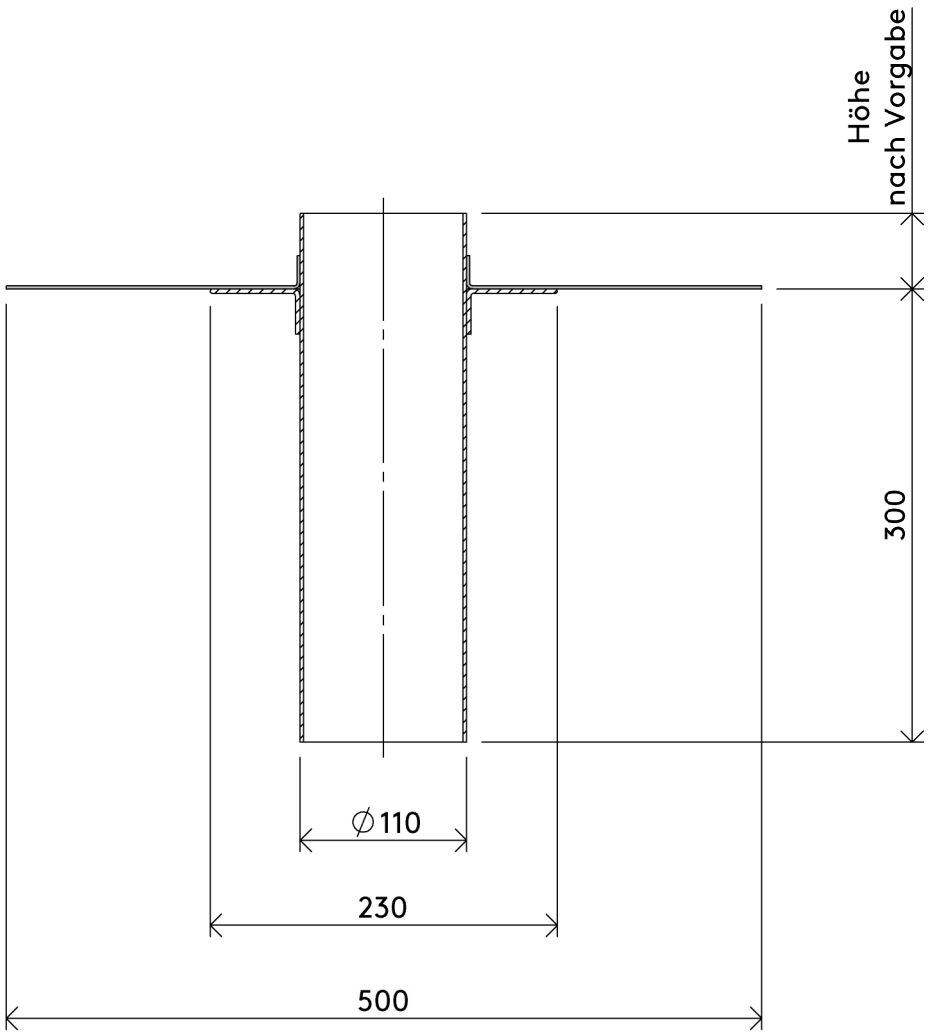


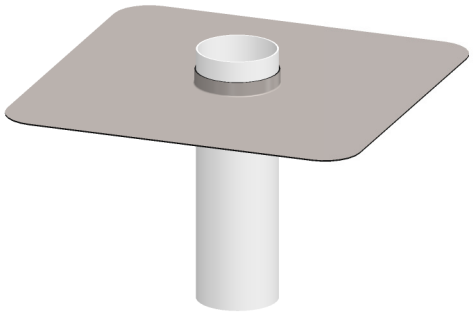

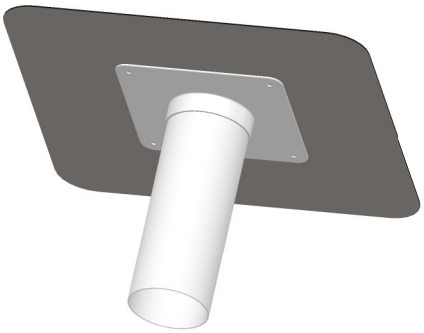

Maß für Kernbohrung ∅ 130 mm

b/s/t GmbH Koch Kunsttofftechnologie
Nordstraße 1, 83253 Rimsting

# PVC Notüberlauf S DN 100

.

Material: PVC-U, Anschlussmanschette PVC / EVA
Gewicht: x,xx kg

Art.-Nr.: 133-100
.

A4

Maßstab: 1:5 | Maße [mm] | Stand: 14.04.2020

Die b/s/t GmbH Koch Kunststofftechnologie behält sich das Recht auf technische Änderungen vor.