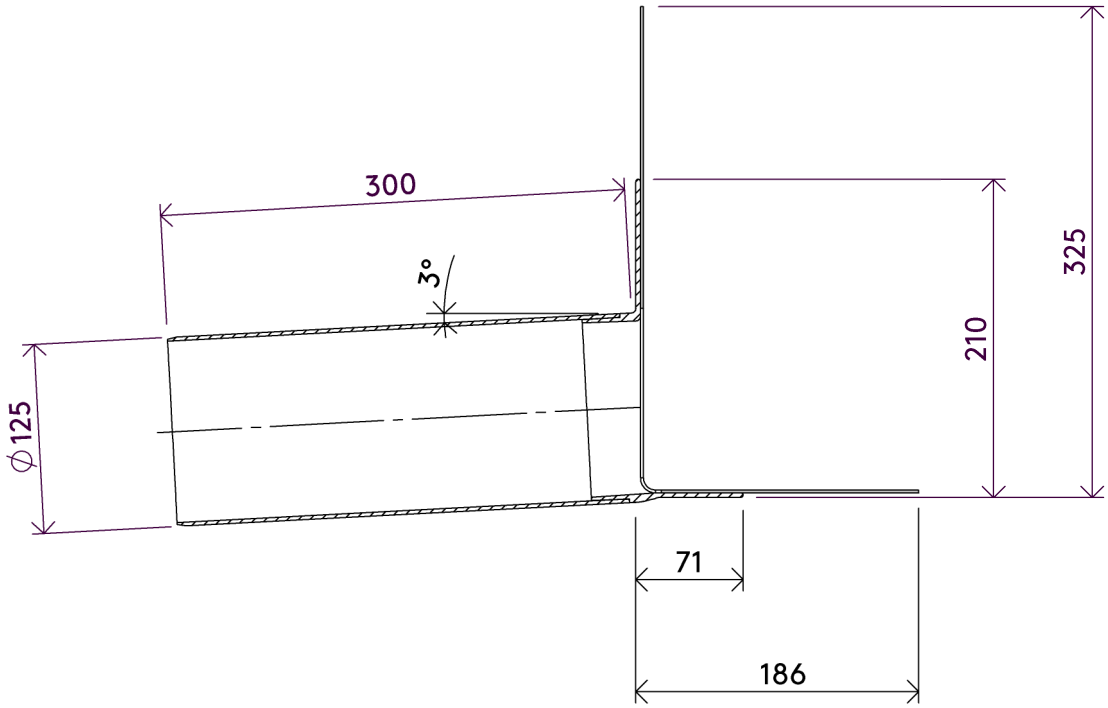

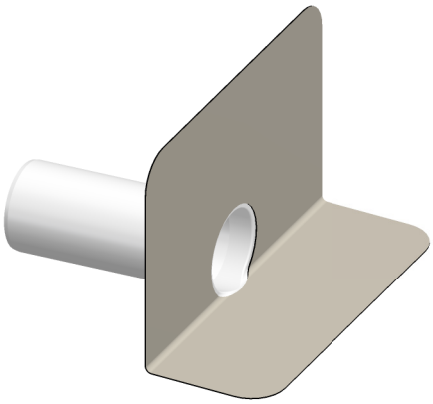

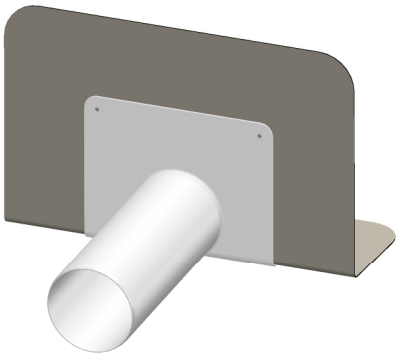

b/s/t GmbH Koch Kunsttofftechnologie
Nordstraße 1, 83253 Rimsting

PVC Wasserspeier Premium DN 125

.

Material: PVC-U, Anschlussmanschette PVC / EVA
Gewicht: 1,22 kg

Art.-Nr.: 152-125
.

A4

Maßstab: 1:5 | Maße [mm] | Stand: 18.07.2019

Die b/s/t GmbH Koch Kunststofftechnologie behält sich das Recht auf technische Änderungen vor.