b/s/t Blitzableiterhalter BSH

Spezifikation ←

Material
PVC-U, schlagzäh, UV-stabilisiert

Farbe
Lichtgrau (weitere Farben auf Anfrage*)

Für Drahtstärke Ø 8 mm

Mindestabnahmemenge
100 Stück

Hinweis
Nur in Verbindung mit b/s/t PVC Halteteller. Eine Befestigung im Dachuntergrund ist mit zusätzlichen Schrauben (siehe Seite 113) möglich.

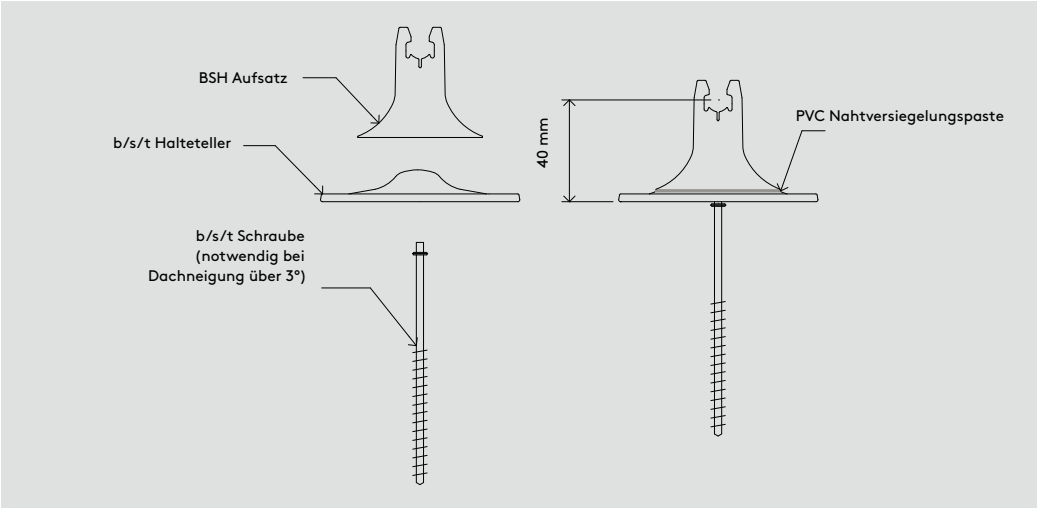

WG 511 ←

Ausführung	Artikel-Nr.
BSH Aufsatz	541-GR1
b/s/t PVC Halteteller	521-GR1
Universalschraube	unterschiedlich nach Länge und Ausführung

* Sonderanfertigungen sind vom Umtausch ausgeschlossen.
Stand: 03.22 Die b/s/t GmbH Koch Kunststofftechnologie behält sich das Recht auf technische Änderungen vor.