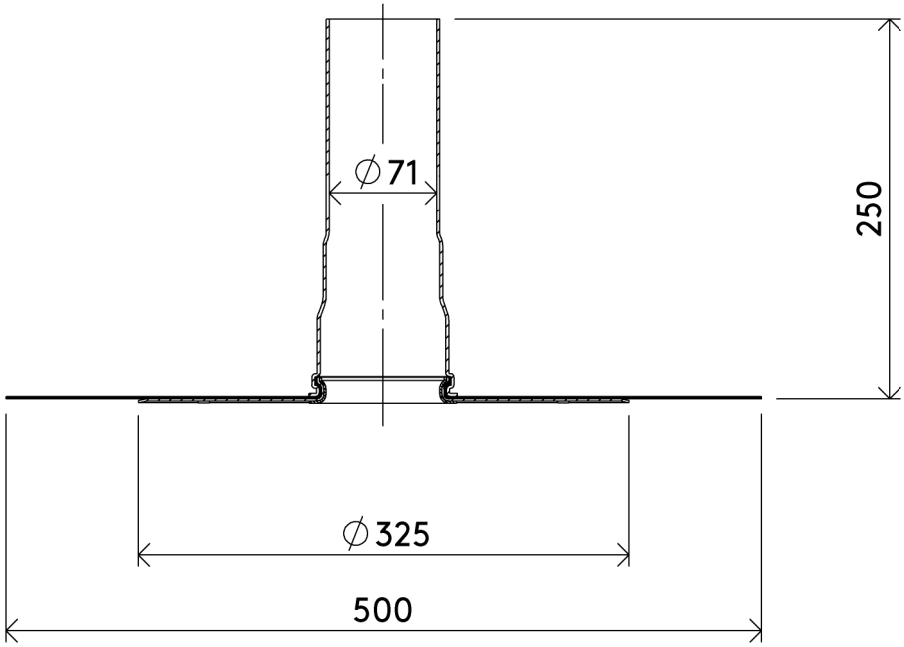

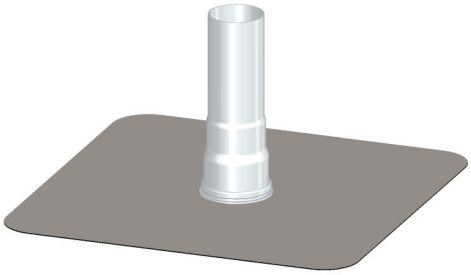

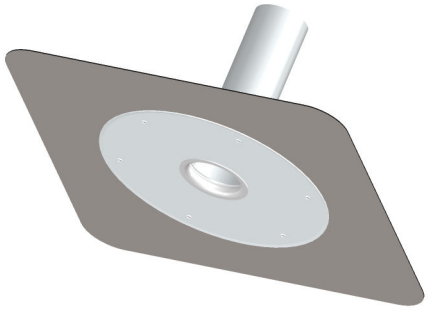

b/s/t GmbH Koch Kunsttofftechnologie
Nordstraße 1, 83253 Rimsting

ALIT Rohrdurchführung KD DN 70

.

Material: Aluminium mit Anschlussmanschette
Gewicht:

Art.-Nr.: A110-KD070 .	A4

Maßstab: 1:5	Maße [mm]	Stand: 08.12.2020

Die b/s/t GmbH Koch Kunststofftechnologie behält sich das Recht auf technische Änderungen vor.