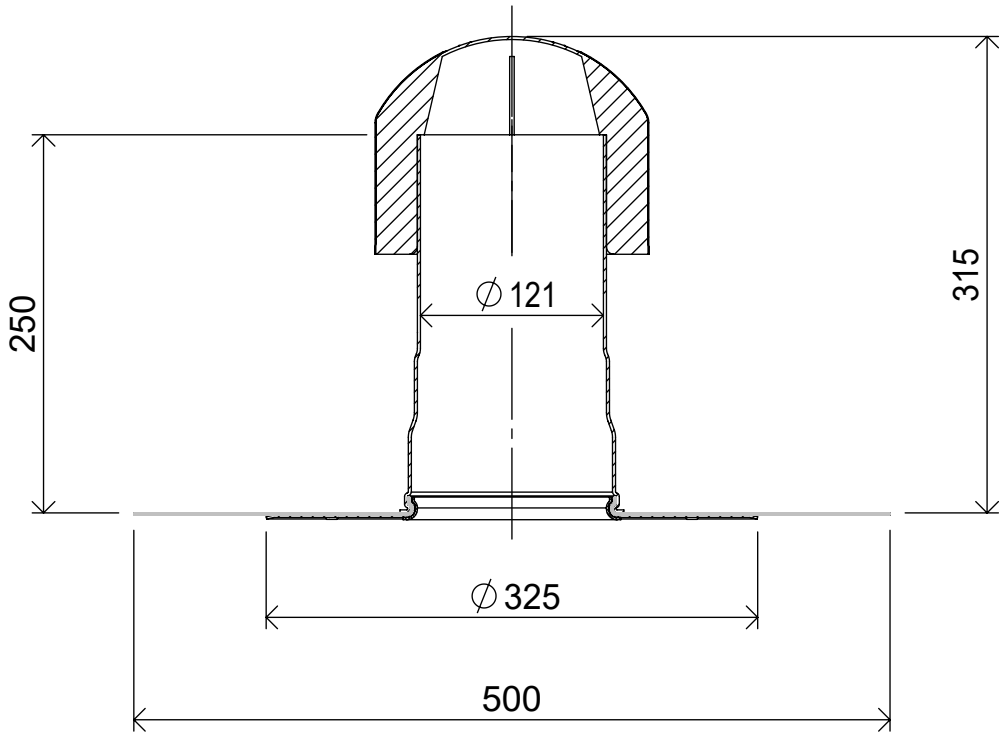

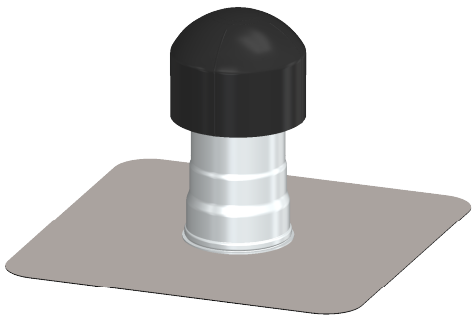

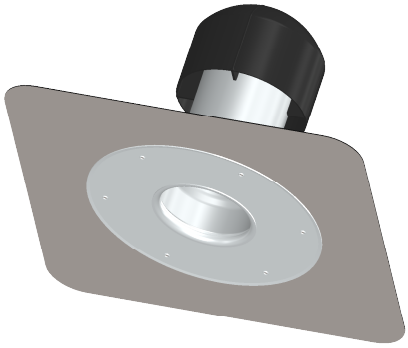

b/s/t GmbH Koch Kunsttofftechnologie
Nordstraße 1, 83253 Rimsting

ALIT Kaltdachentlüfter KD DN 125

.

Material: Aluminium mit Anschlussmanschette
Lüftungsquerschnitt: 115 cm²

Art.-Nr.: A111-KD125
.

A4

Maßstab: 1:5 | Maße [mm] | Stand: 07.04.2021

Die b/s/t GmbH Koch Kunststofftechnologie behält sich das Recht auf technische Änderungen vor.