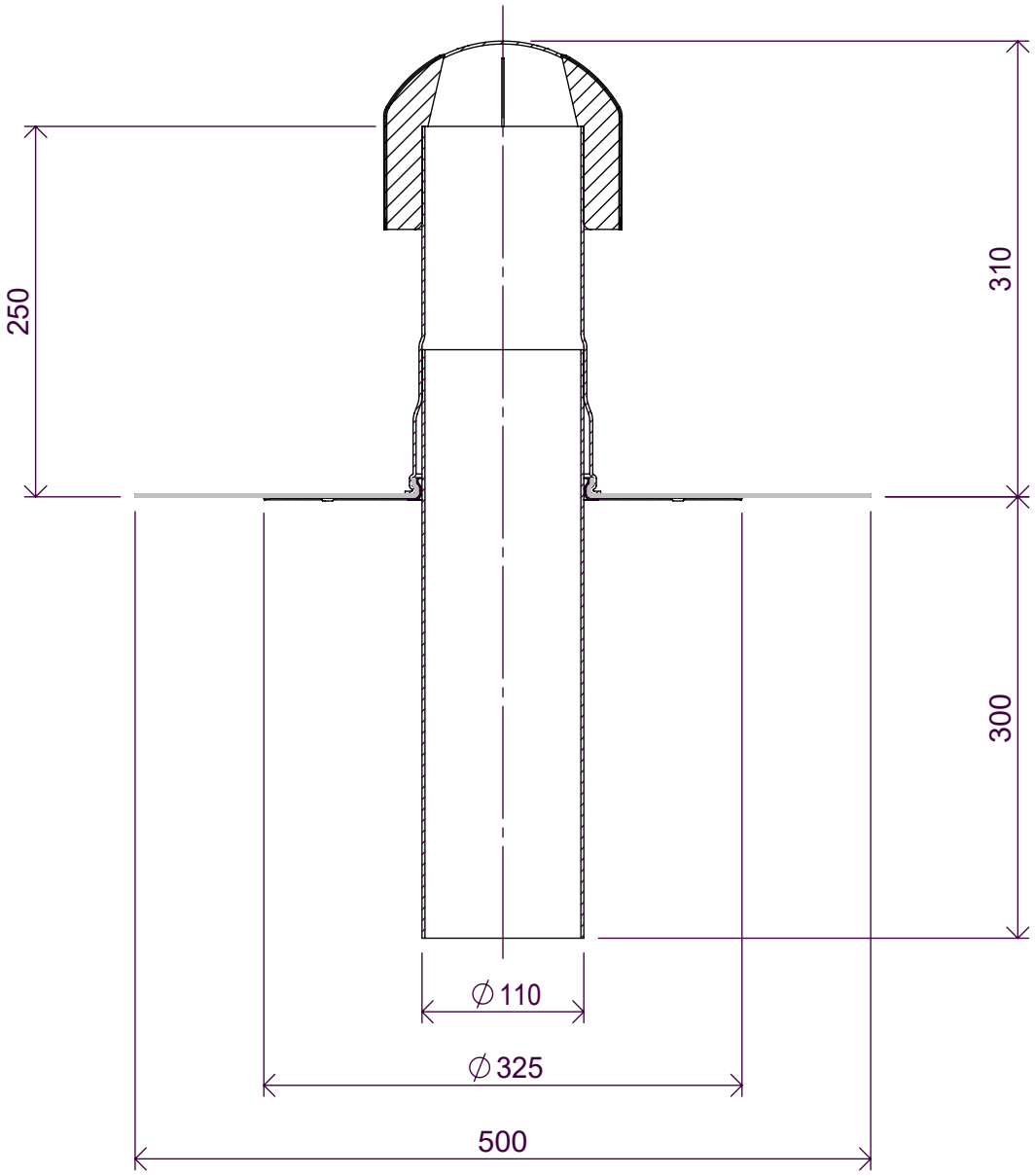

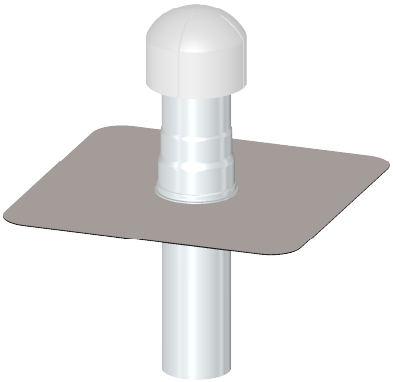

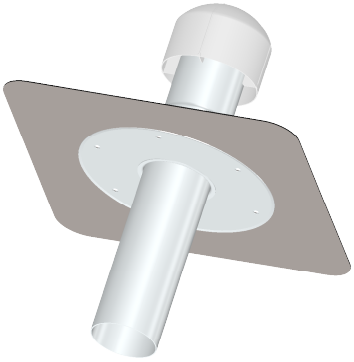

Maß für Kernbohrung ∅ 120 mm

b/s/t GmbH Koch Kunsttofftechnologie
Nordstraße 1, 83253 Rimsting

ALIT Strangentlüfter WD DN 100 (Aufstockelement)

Material: Aluminium mit Anschlussmanschette
Lüftungsquerschnitt: 88 cm²

Art.-Nr.: A111-WD100
.

A4

Maßstab: 1:5 | Maße [mm] | Stand: 14.04.2021

Die b/s/t GmbH Koch Kunststofftechnologie behält sich das Recht auf technische Änderungen vor.