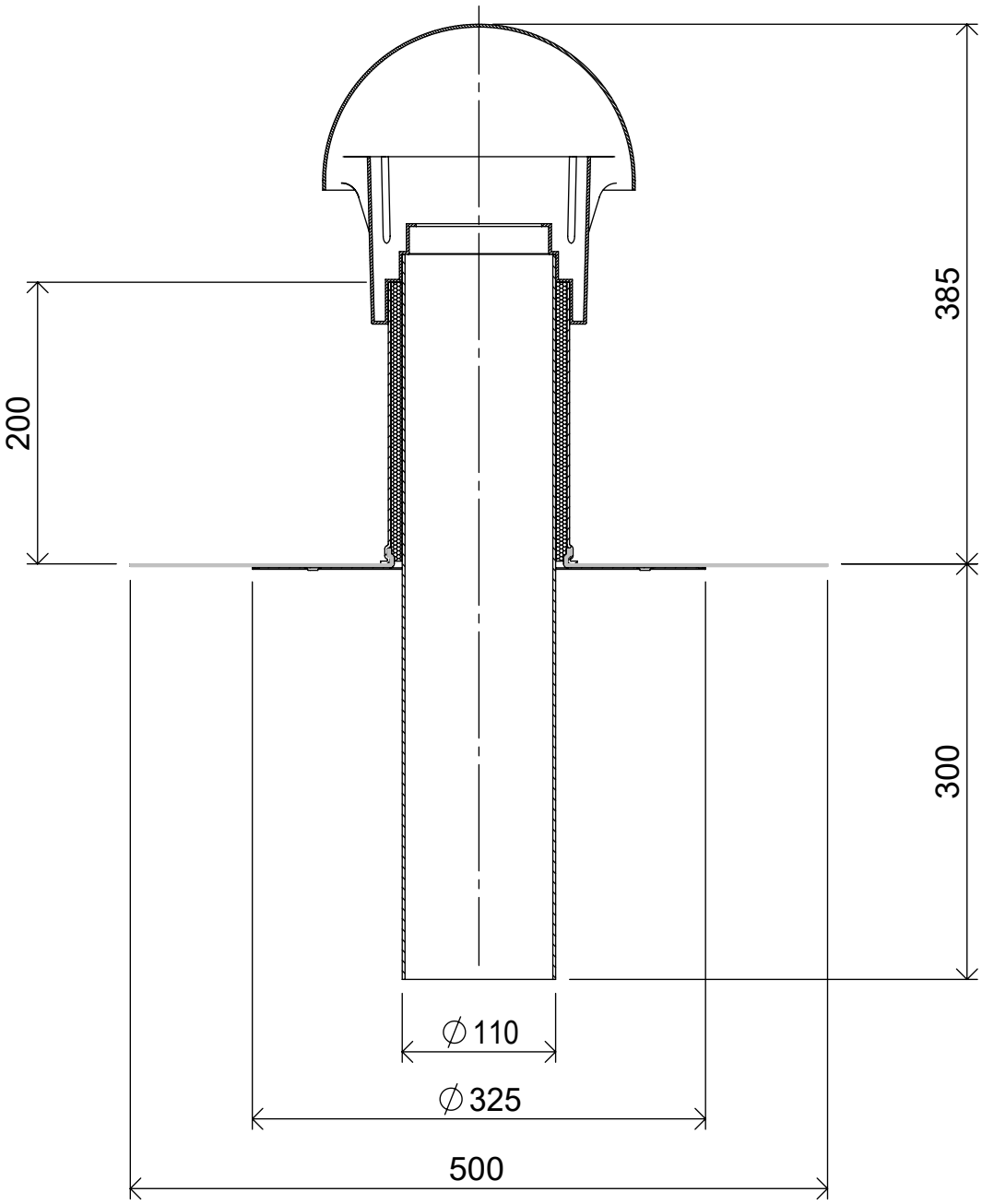

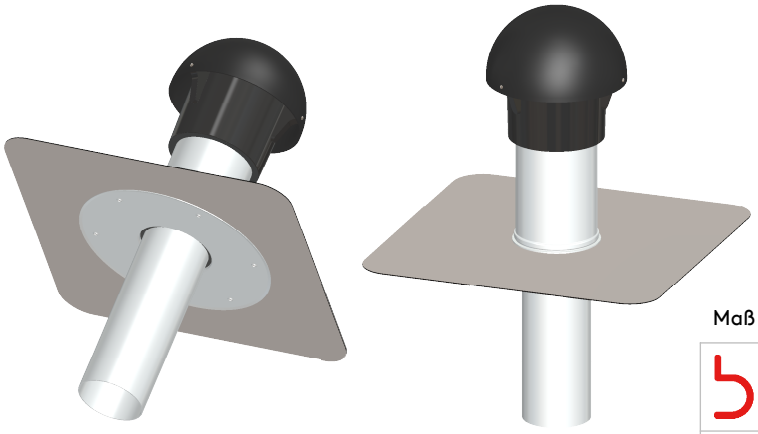

Maß für Kernbohrung ∅ 120 mm

b/s/t GmbH Koch Kunsttofftechnologie
Nordstraße 1, 83253 Rimsting

ALIT Strangentlüfter WD Premium DN 100 (Aufstockelement)

Material: Aluminium mit Anschlussmanschette

.

Art.-Nr.: A111-WD100300

.

A4

Maßstab: 1:5 | Maße [mm] | Stand: 07.04.2021

Die b/s/t GmbH Koch Kunststofftechnologie behält sich das Recht auf technische Änderungen vor.