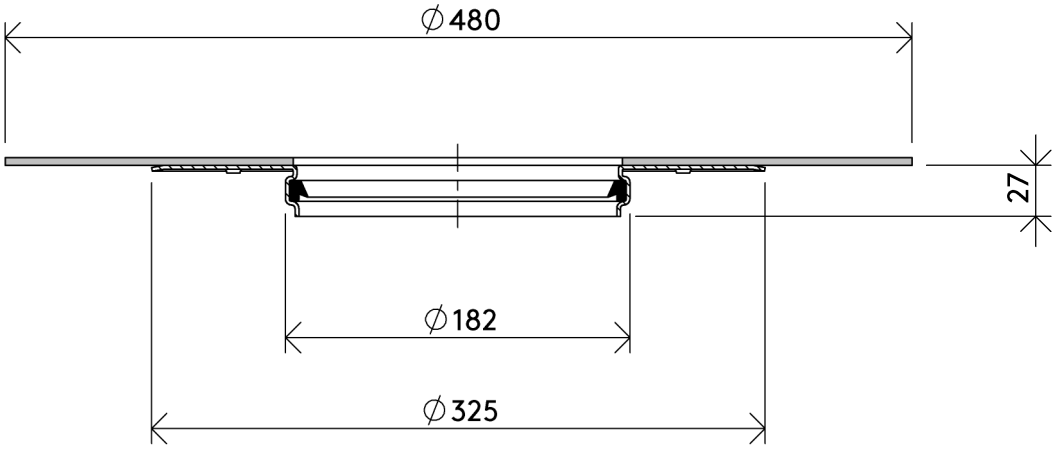

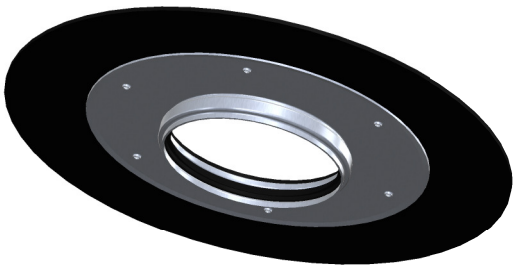

Maß für Kernbohrung ∅ 190 mm

b/s/t GmbH Koch Kunsttofftechnologie
Nordstraße 1, 83253 Rimsting

ALIT Grundelement Bitumen DN 150

•

Material: Aluminium / EPDM / SBS Bitumenmanschette
Gewicht: 1,07 kg

Art.-Nr.: A129-B150
•

A4

Maßstab: 1:4 | Maße [mm] | Stand: 18.07.2019

Die b/s/t GmbH Koch Kunststofftechnologie behält sich das Recht auf technische Änderungen vor.