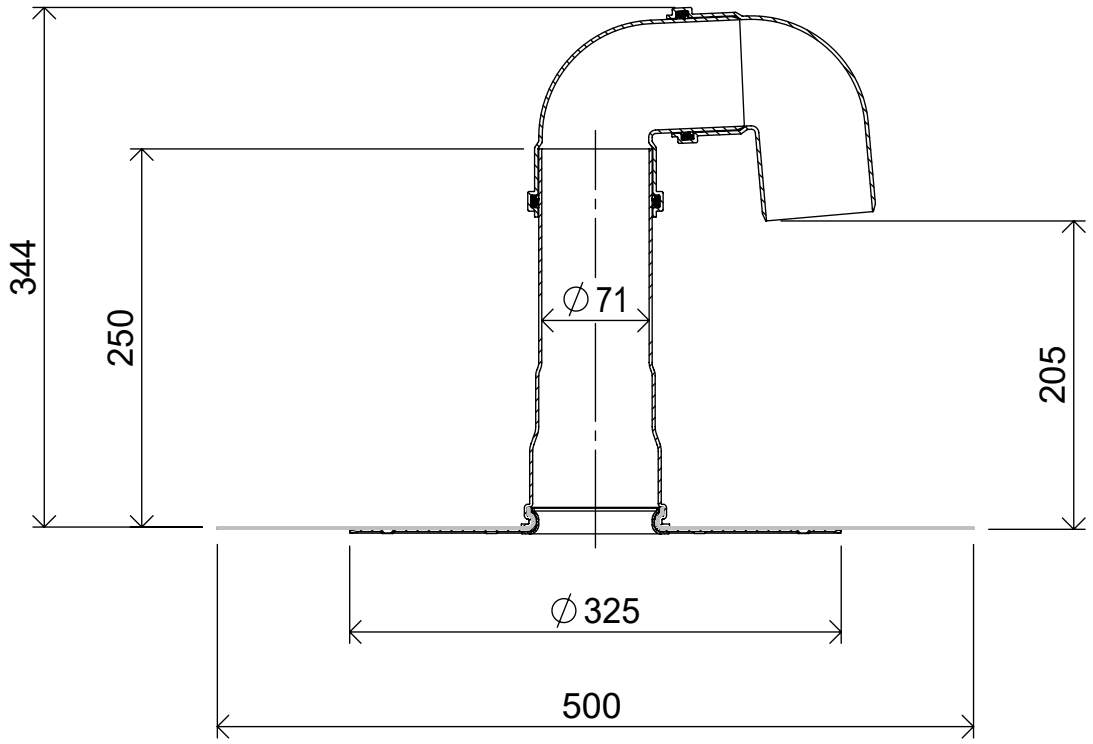

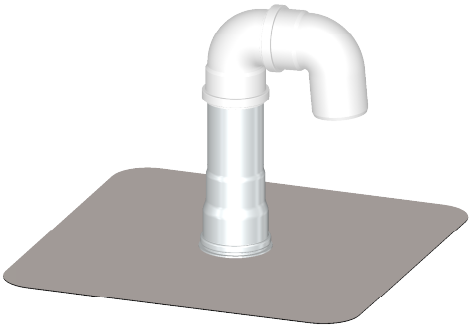

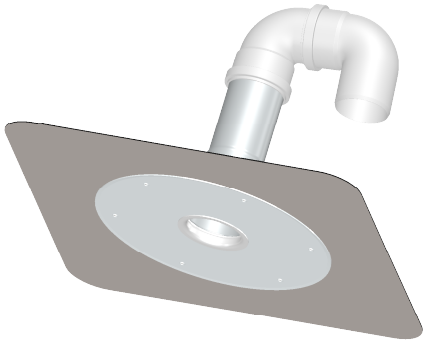

b/s/t GmbH Koch Kunsttofftechnologie
Nordstraße 1, 83253 Rimsting

ALIT Kabeldurchführung KD DN 70

.

Material: Aluminium mit Anschlussmanschette
Gewicht:

Art.-Nr.: A142-KD070
.

A4

Maßstab: 1:5 | Maße [mm] | Stand: 17.12.2020

Die b/s/t GmbH Koch Kunststofftechnologie behält sich das Recht auf technische Änderungen vor.