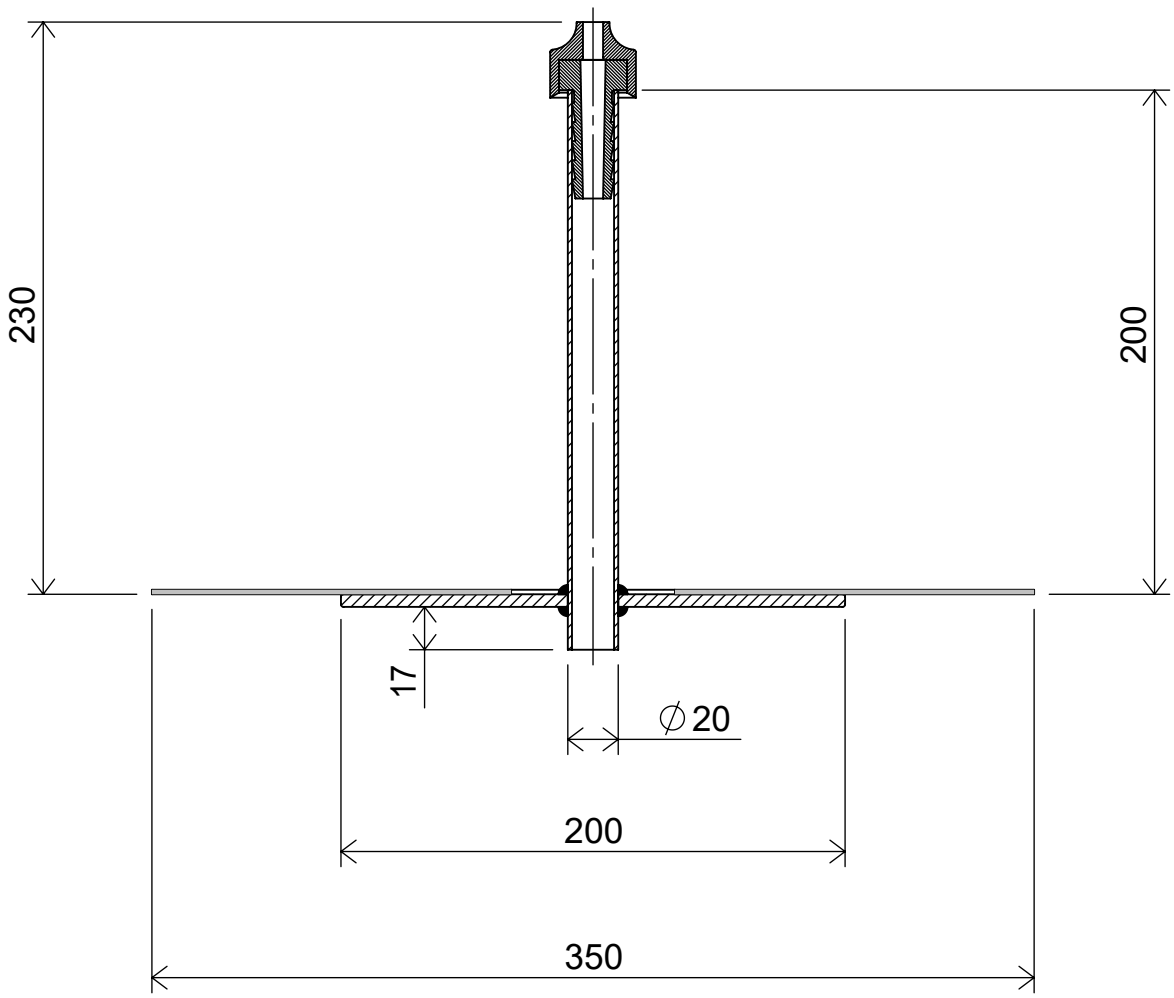

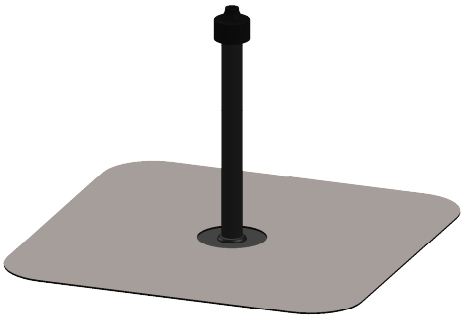

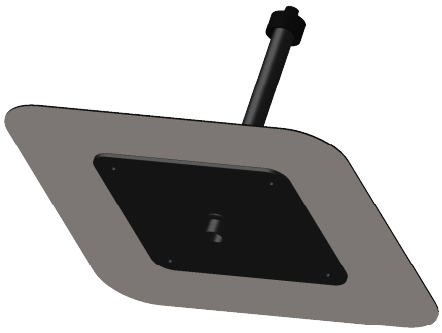

b/s/t GmbH Koch Kunststofftechnologie
Nordstraße 1
D-83253 Rimsting

PE Blitzableiterdurchführung für Drahtstärke 8 mm

Material: PE mit Anschlussmanschette, EPDM Abschlussstück

Art.-Nr.: PE141-002

A4

Maßstab: 1:3 | Maße [mm] | Stand: 21.02.2025

Die b/s/t GmbH Koch Kunststofftechnologie behält sich das Recht auf technische Änderungen vor.