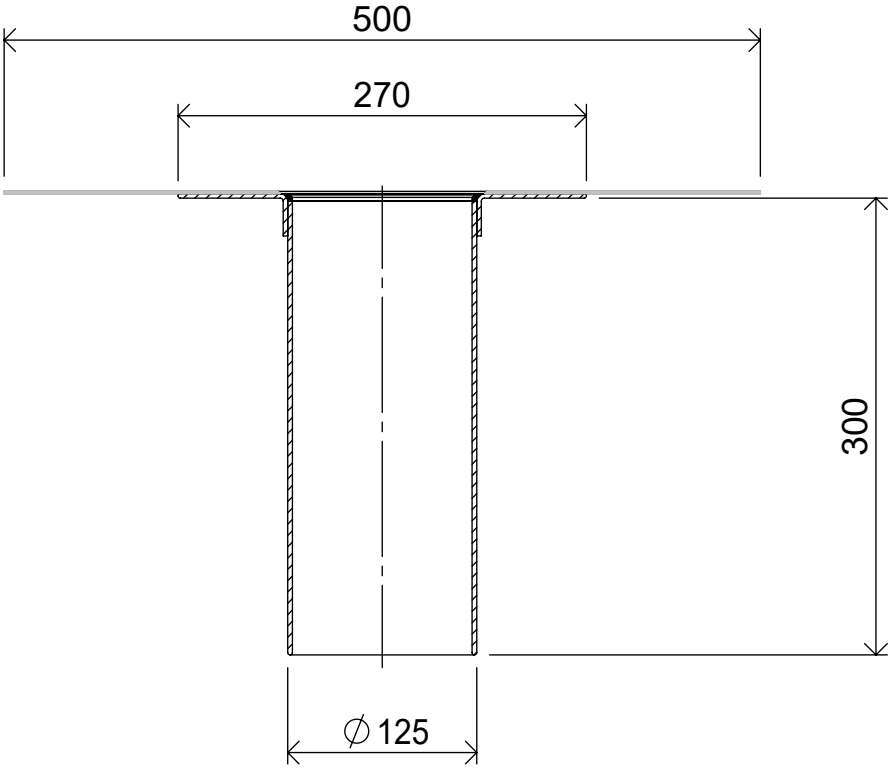

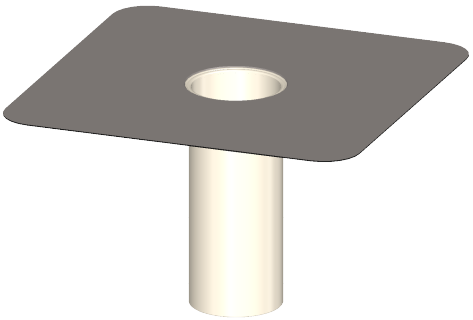

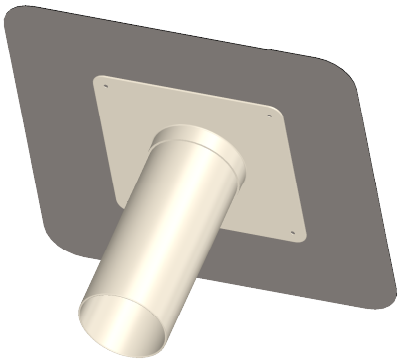

Maß für Kernbohrung ∅ 150 mm

b/s/t GmbH Koch Kunsttofftechnologie
Nordstraße 1, 83253 Rimsting

PP Gully DN 125
(Aufstockelement)

Material: PP mit Anschlussmanschette
.

Art.-Nr.: PP121-125
.

A4

Maßstab: 1:5 | Maße [mm] | Stand: 05.05.2021

Die b/s/t GmbH Koch Kunststofftechnologie behält sich das Recht auf technische Änderungen vor.