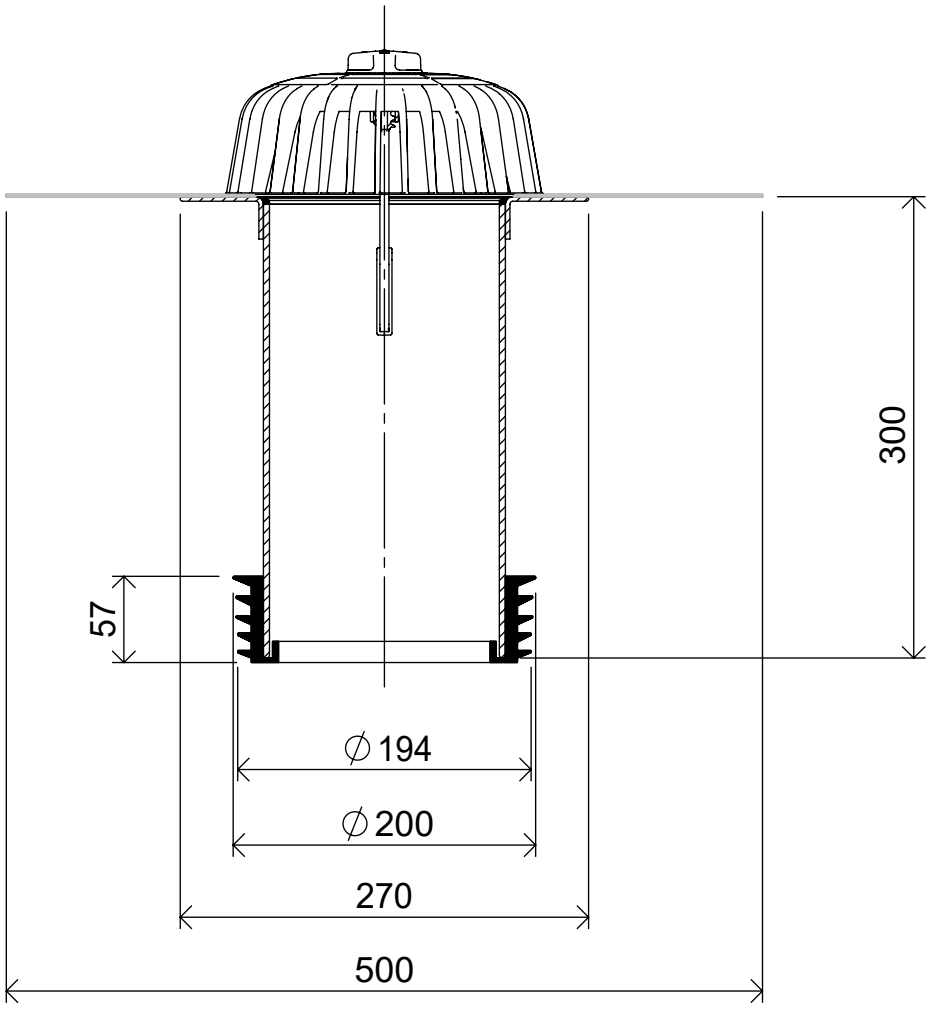

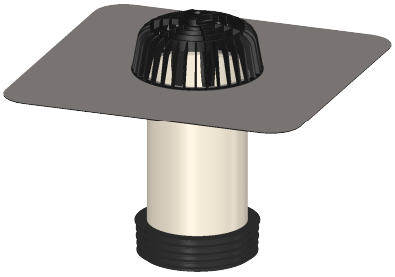

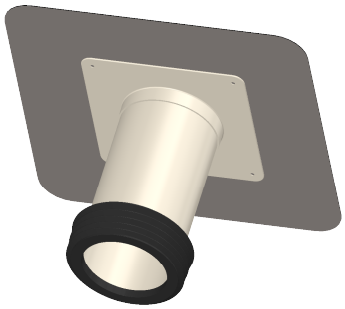

b/s/t GmbH Koch Kunsttofftechnologie
Nordstraße 1, 83253 Rimsting

PP Sanierungslüfter DN 150

.

Material: PP mit Anschlussmanschette

.

Art.-Nr.: PP121-SG150

.

A4

Maßstab: 1:5 | Maße [mm] | Stand: 19.05.2021

Die b/s/t GmbH Koch Kunststofftechnologie behält sich das Recht auf technische Änderungen vor.